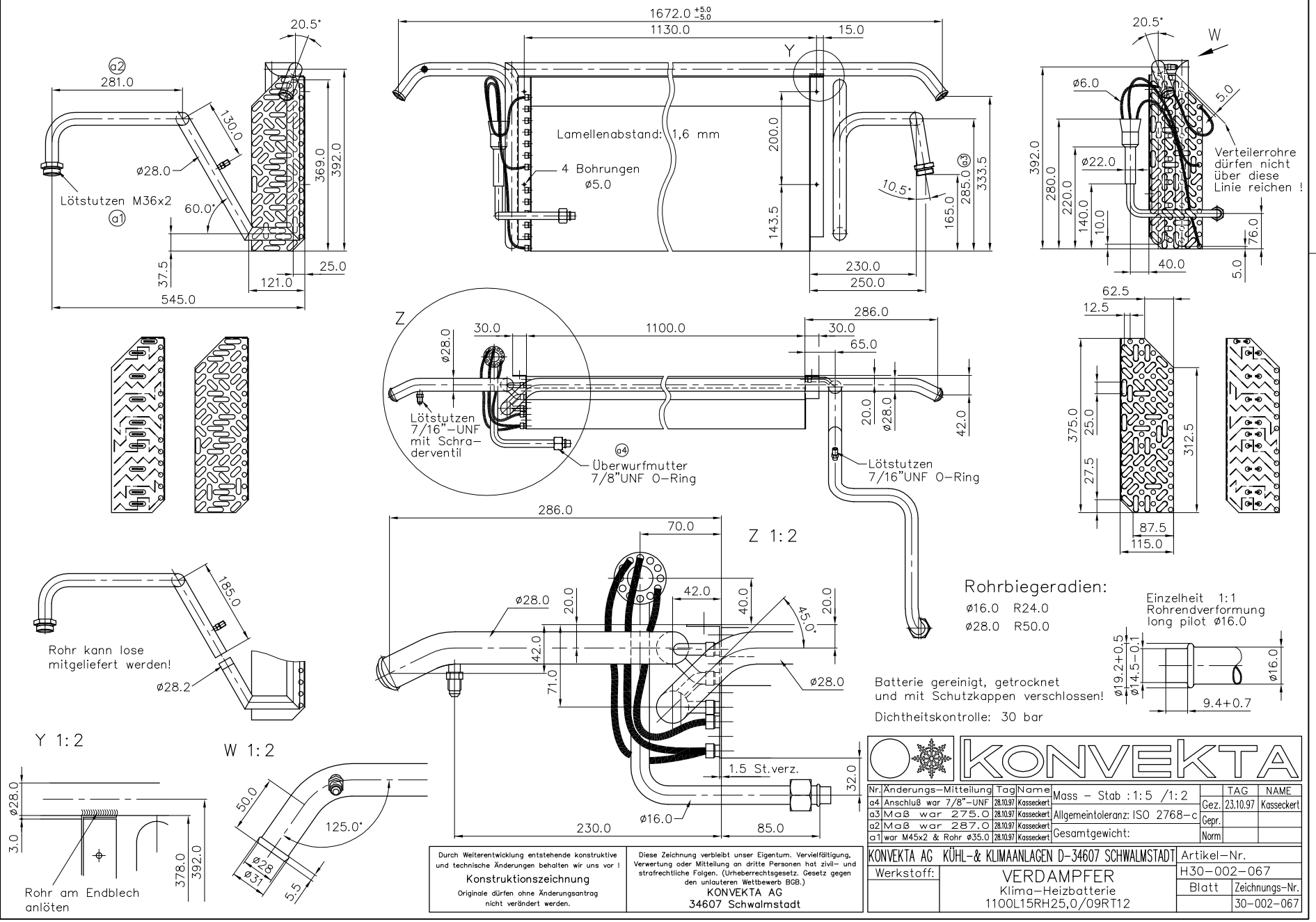
1672.0 +5.0 −5.0
1130.0
15.0
Y
20.5°
W
a2
281.0
130.0
ø28.0
Lötstutzen M36x2
a1
60.0°
369.0
392.0
37.5
121.0
25.0
545.0
Lamellenabstand: 1,6 mm
4 Bohrungen ø5.0
200.0
143.5
10.5°
285.0
a3
333.5
165.0
230.0
250.0
ø6.0
5.0
ø22.0
Verteilerrohre dürfen nicht über diese Linie reichen !
280.0
220.0
140.0
10.0
76.0
40.0
5.0
62.5
12.5
Z
30.0
1100.0
286.0
30.0
65.0
ø28.0
Lötstutzen 7/16"–UNF mit Schra–derventil
a4
Überwurfmutter 7/8"UNF O–Ring
20.0
ø28.0
42.0
Lötstutzen 7/16"UNF O–Ring
375.0
25.0
27.5
312.5
87.5
115.0
286.0
70.0
Z 1:2
ø28.0
20.0
42.0
40.0
45.0°
20.0
42.0
71.0
ø28.0
185.0
Rohr kann lose mitgeliefert werden!
ø28.2
Rohrbiegeradien:
ø16.0 R24.0
ø28.0 R50.0
Einzelheit 1:1
Rohrendverformung long pilot ø16.0
ø19.2+0.5
ø14.5−0.1
ø16.0
9.4+0.7
Batterie gereinigt, getrocknet und mit Schutzkappen verschlossen!
Dichtheitskontrolle: 30 bar
Y 1:2
ø28.0
3.0
378.0
392.0
Rohr am Endblech anlöten
W 1:2
50.0
125.0°
ø28
ø31
5.5
1.5 St.verz.
32.0
ø16.0
230.0
85.0
KONVEKTA
Nr. | Änderungs–Mitteilung | Tag | Name
a4 | Anschluß war 7/8"–UNF | 28.10.97 | Kasseckert
a3 | Maß war 275.0 | 28.10.97 | Kasseckert
a2 | Maß war 287.0 | 28.10.97 | Kasseckert
a1 | war M45x2 & Rohr ø35.0 | 28.10.97 | Kasseckert
Mass – Stab : 1:5 /1:2
Allgemeintoleranz: ISO 2768–c
Gesamtgewicht:
TAG | NAME
Gez. 23.10.97 Kasseckert
Gepr.
Norm
Durch Weiterentwicklung entstehende konstruktive und technische Änderungen behalten wir uns vor !
Konstruktionszeichnung
Originale dürfen ohne Änderungsantrag nicht verändert werden.
Diese Zeichnung verbleibt unser Eigentum. Vervielfältigung, Verwertung oder Mitteilung an dritte Personen hat zivil– und strafrechtliche Folgen. (Urheberrechtsgesetz. Gesetz gegen den unlauteren Wettbewerb BGB.)
KONVEKTA AG
34607 Schwalmstadt
KONVEKTA AG KÜHL–& KLIMAANLAGEN D–34607 SCHWALMSTADT
Werkstoff:
VERDAMPFER
Klima–Heizbatterie
1100L15RH25,0/09RT12
Artikel–Nr.
H30–002–067
Blatt
Zeichnungs–Nr.
30–002–067