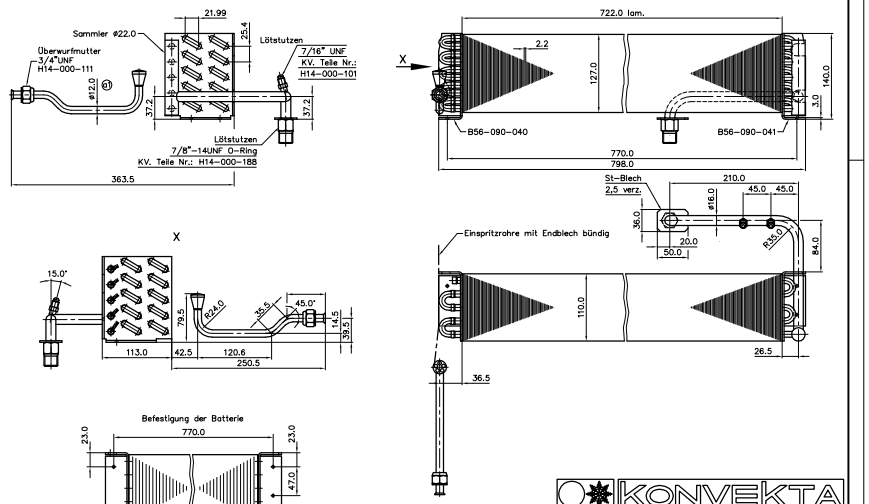
Sammler ø22.0
Überwurfmutter
3/4"UNF
H14-000-111
ø12.0
21.99
25.4
Lötstutzen
7/16" UNF
KV. Teile Nr.:
H14-000-101
37.2
37.2
Lötstutzen
7/8"-14UNF O-Ring
KV. Teile Nr.: H14-000-188
363.5
X
722.0 lam.
2.2
127.0
140.0
3.0
B56-090-040
B56-090-041
770.0
798.0
St-Blech
2,5 verz.
210.0
45.0
45.0
ø16.0
36.0
20.0
50.0
R35.0
84.0
Einspritzrohre mit Endblech bündig
110.0
26.5
36.5
X
15.0°
R24.0
79.5
35.5
45.0°
14.5
39.5
113.0
42.5
120.6
250.5
Befestigung der Batterie
770.0
23.0
23.0
47.0
KONVEKTA
Nr. Änderungs-Mitteilung Tag Normal
Mass - Stab : M 1:2.5
Allgemeintoleranz: DIN 7168 m
Gesamtgewicht:
TAG NAME
Gez. 06.02.95 Kasecker
Gepr.
Norm.
KONVEKTA AG KÜHL-& KLIMAANLAGEN D-34607 SCHWALMSTADT
Artikel-Nr.
Werkstoff:
VERDAMPFER
Verdampferbatterie
0722L05RH25,4/05R122
H30-012-030
Blatt
Zeichnungs-Nr.
30-012-030
Konstruktionszeichnung
Originale dürfen ohne Änderungsantrag nicht verändert werden.
KONVEKTA AG
34607 Schwalmstadt