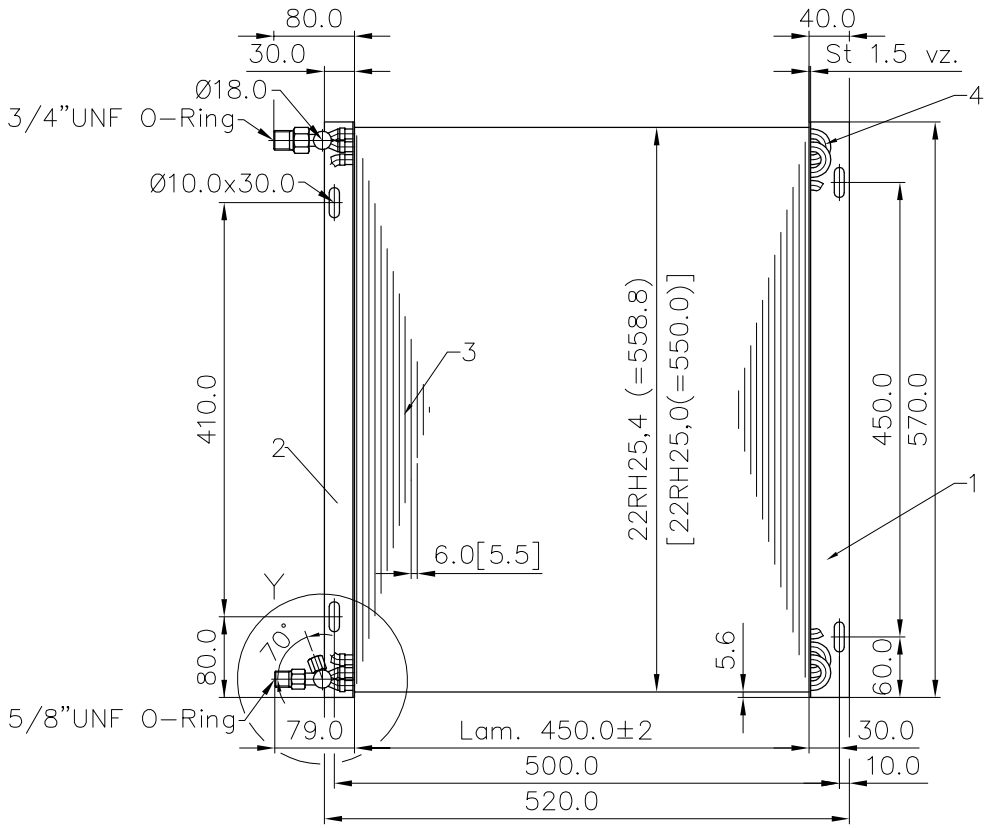

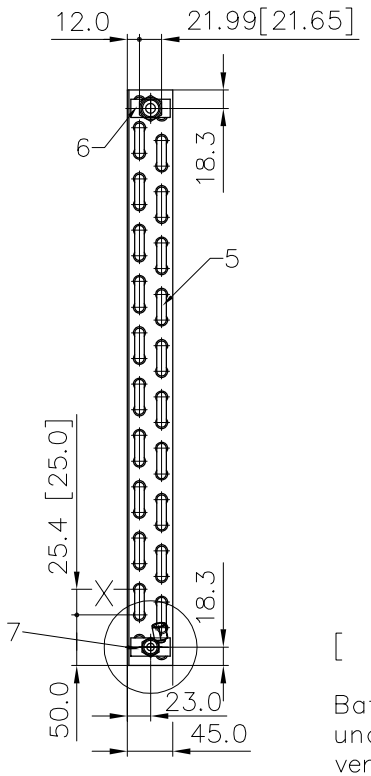

[ ] Alternative Fertigungsmaße

Batterie gereinigt, getrocknet und mit Schutzkappen verschlossen!

Dichtheitskontrolle: 30 bar

X 2:1

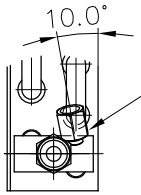

Lötadapter 1/8"x27
Konvekta Art.Nr.:
H14-001-164

Y 1:1

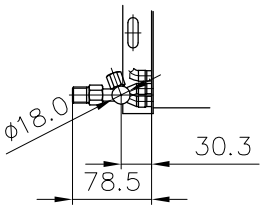

KKI-Nr.: 10200263

KONVEKTA

Nr.	Änderungs-Mitteilung	Tag	Name
a2	Datenübernahme	06.05.04	H.Döll
a1	Alternative Fertigungsmaße hinzu	08.01.2003	C. Scheuer

Mass - Stab : M 1:5

Allgemeintoleranz: ISO 2768-c

Gesamtgewicht:

	TAG	NAME
Gez.	10.12.02	C. Scheuer
Gepr.		
Norm		

KONVEKTA AG KÜHL-& KLIMAANLAGEN D-34607 SCHWALMSTADT

Artikel-Nr. H35-002-080

Werkstoff:

KONDENSATOR
Kondensatorbatterie
0500L22RH25,4/02RT22

Blatt

Zeichnungs-Nr. 35-002-080

Durch Weiterentwicklung entstehende konstruktive und technische Änderungen behalten wir uns vor !

Konstruktionszeichnung

Originale dürfen ohne Änderungsantrag nicht verändert werden.

Diese Zeichnung verbleibt unser Eigentum. Vervielfältigung, Verwertung oder Mitteilung an dritte Personen hat zivil- und strafrechtliche Folgen. (Urheberrechtsgesetz. Gesetz gegen den unlauteren Wettbewerb BGB.)

KONVEKTA AG
34607 Schwalmstadt