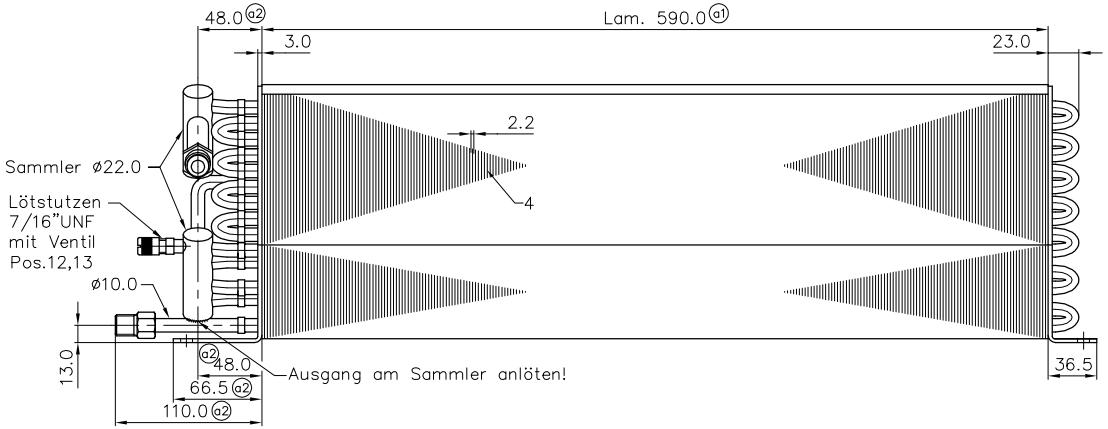

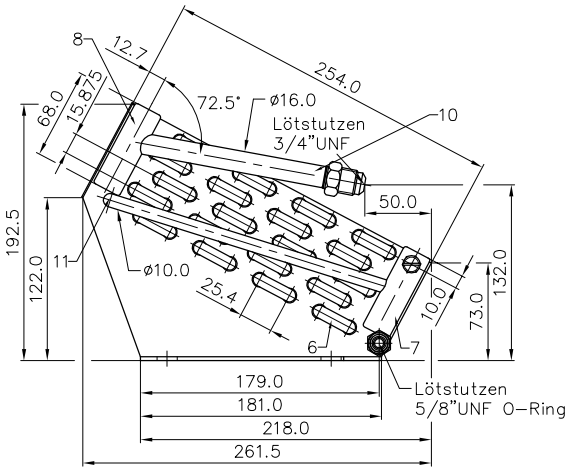

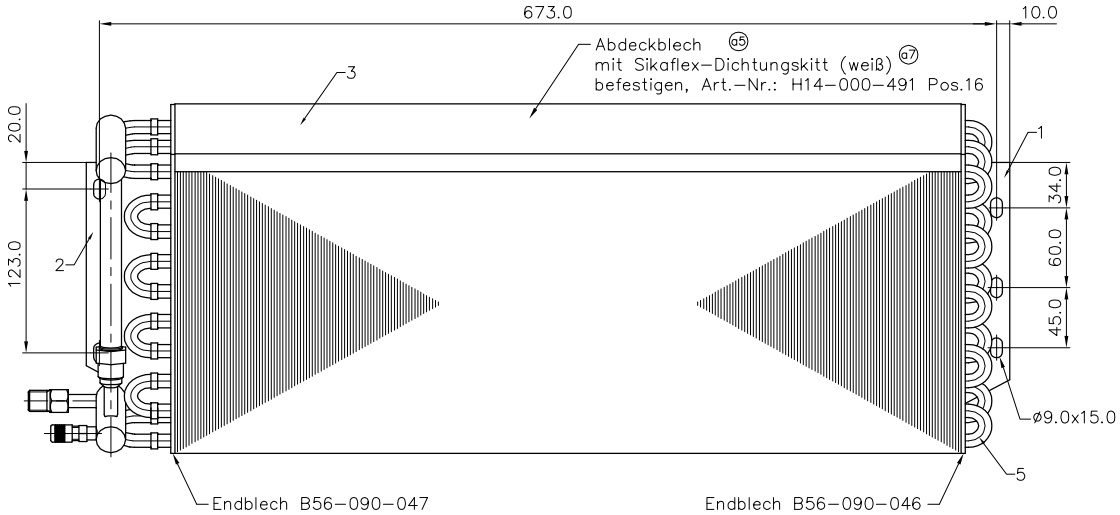

Einzelheit 1:2.5
Abdeckblech
t = 0.8-1.5mm a6

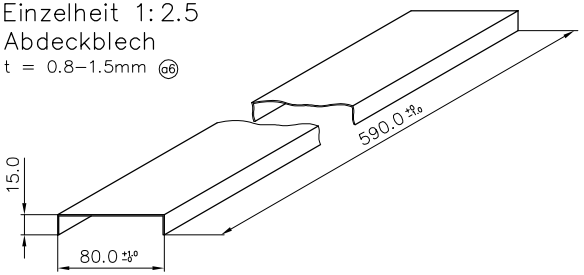

KKI-Nr.: 10200006

bis 12/93 (Geräte Nr.:155 473) = H35-001-008
ab 01/94 (Geräte Nr.:155 474) = H35-011-051

Nr.	Änderungs-Mitteilung	Tag	Name
a8	Datenübernahme	10.05.04	H.Döll
a7	Kitt-Angaben ergänzt	04.03.97	N. Cieply
a6	Blechstärke war t=0.8	19.02.97	N. Cieply
a5	Abdeckblech hinzu	26.11.96	N. Cieply

Prufdruck: 30bar

KONVEKTA

Nr.	Änderungs-Mitteilung	Tag	Name
a4	Bez. Ein.-Ausgang geä.	04.04.95	C. Dunkel
a3	Stückliste entfernt	29.03.95	C. Dunkel
a2	Maße um 10.0mm verlängert	29.03.95	C. Dunkel
a1	Lam. war 600.0mm	29.03.95	C. Dunkel

Mass - Stab : M 1:2.5
Allgemeintoleranz: ISO 2768-c
Gesamtgewicht:

	TAG	NAME
Gez.	13.01.94	C. Dunkel
Gepr.		
Norm		

Durch Weiterentwicklung entstehende konstruktive und technische Änderungen behalten wir uns vor !
Konstruktionszeichnung
Originale dürfen ohne Änderungsantrag nicht verändert werden.

Diese Zeichnung verbleibt unser Eigentum. Vervielfältigung, Verwertung oder Mitteilung an dritte Personen hat zivil- und strafrechtliche Folgen. (Urheberrechtsgesetz. Gesetz gegen den unlauteren Wettbewerb BGB.)
KONVEKTA AG
34607 Schwalmstadt

KONVEKTA AG KÜHL-& KLIMAANLAGEN D-34607 SCHWALMSTADT

Werkstoff:

KONDENSATOR
Kondensatorbatterie
0590L10RH25,4/05RT16

Artikel-Nr.: H35-011-051
Blatt
Zeichnungs-Nr.: 35-011-051