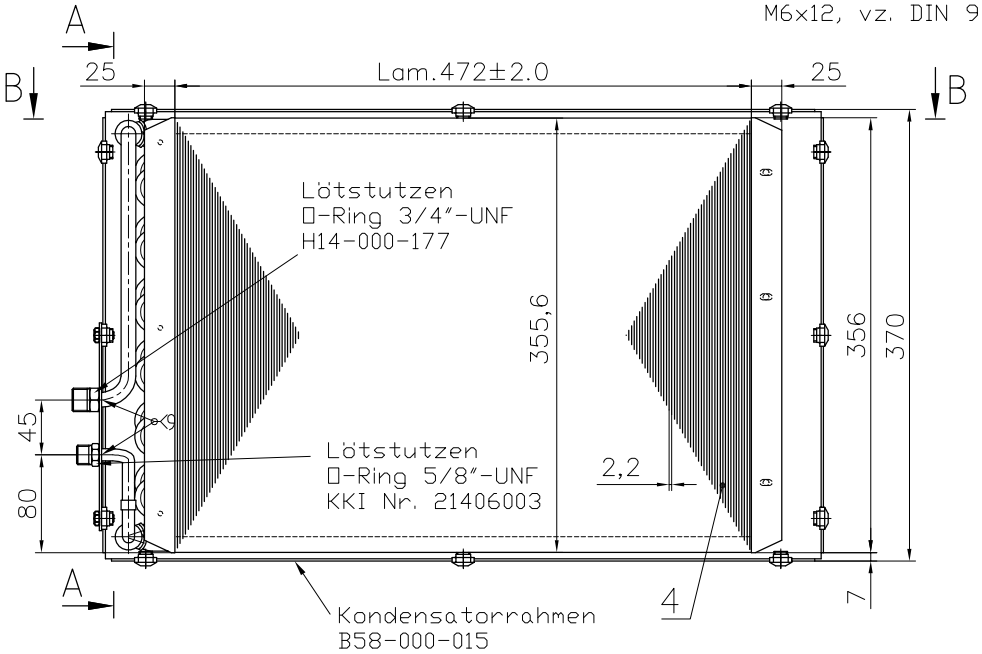

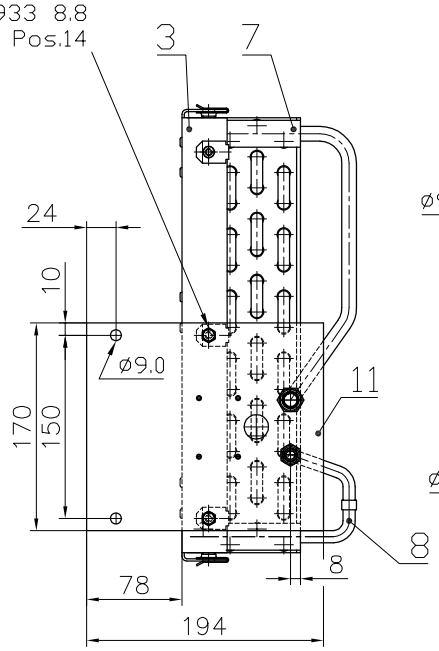

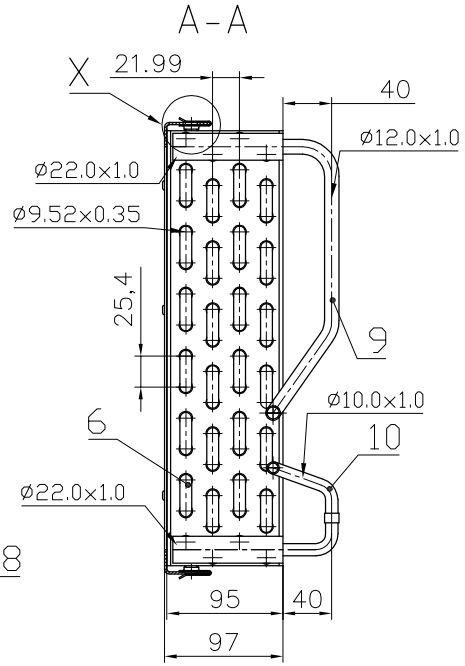

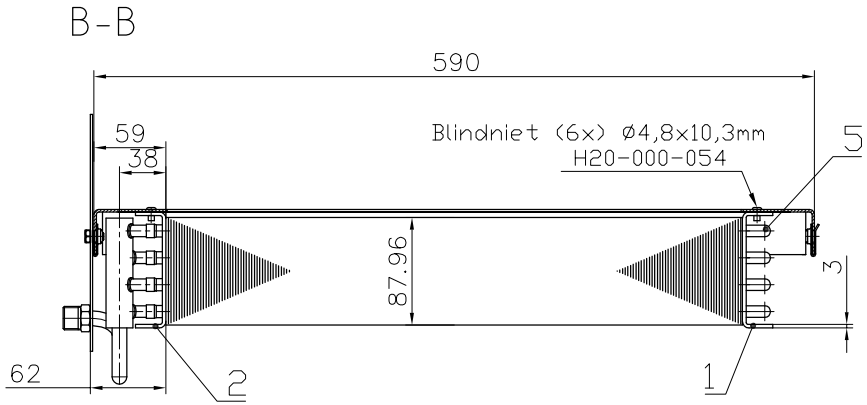

Batterie gereinigt, getrocknet
Dichtheitskontrolle: 30 bar

Lackierung:
RAL 9005 (Polyacryl)

KKI-Nr.: 10200172

KONVEKTA

Nr.	Änderungs-Mitteilung	Tag	Name
a2	Stückliste angepasst	16.06.08	H. Döll
a1	Datenübernahme	26.05.04	H. Döll

Mass – Stab : M 1:1
Allgemeintoleranz: ISO 2768-c
Gesamtgewicht:

	TAG	NAME
Gez.	26.05.04	H. Döll
Gepr.		
Norm		

KONVEKTA AG KÜHL-& KLIMAANLAGEN D-34607 SCHWALMSTADT

Werkstoff:

KONDENSATOR
Kondensatorbatterie
0472L14RH25,4/04RT12

Artikel-Nr.: H35-012-040

Blatt | Zeichnungs-Nr.: 35012040

Fertigungsdaten für Lamellenpacket für Kragenh. 2.2mm	
C=ges. Länge Wärmetauscherrohr	534 mm
Steckmaß vor Exp.(außen Endblech gemessen)	514 mm
lam.Maß nach Exp.	472±2 mm

Durch Weiterentwicklung entstehende konstruktive und technische Änderungen behalten wir uns vor !
Konstruktionszeichnung
Originale dürfen ohne Änderungsantrag nicht verändert werden.

Diese Zeichnung verbleibt unser Eigentum. Vervielfältigung, Verwertung oder Mitteilung an dritte Personen hat zivil- und strafrechtliche Folgen. (Urheberrechtsgesetz. Gesetz gegen den unlauteren Wettbewerb BGB.)
KONVEKTA AG
34607 Schwalmstadt