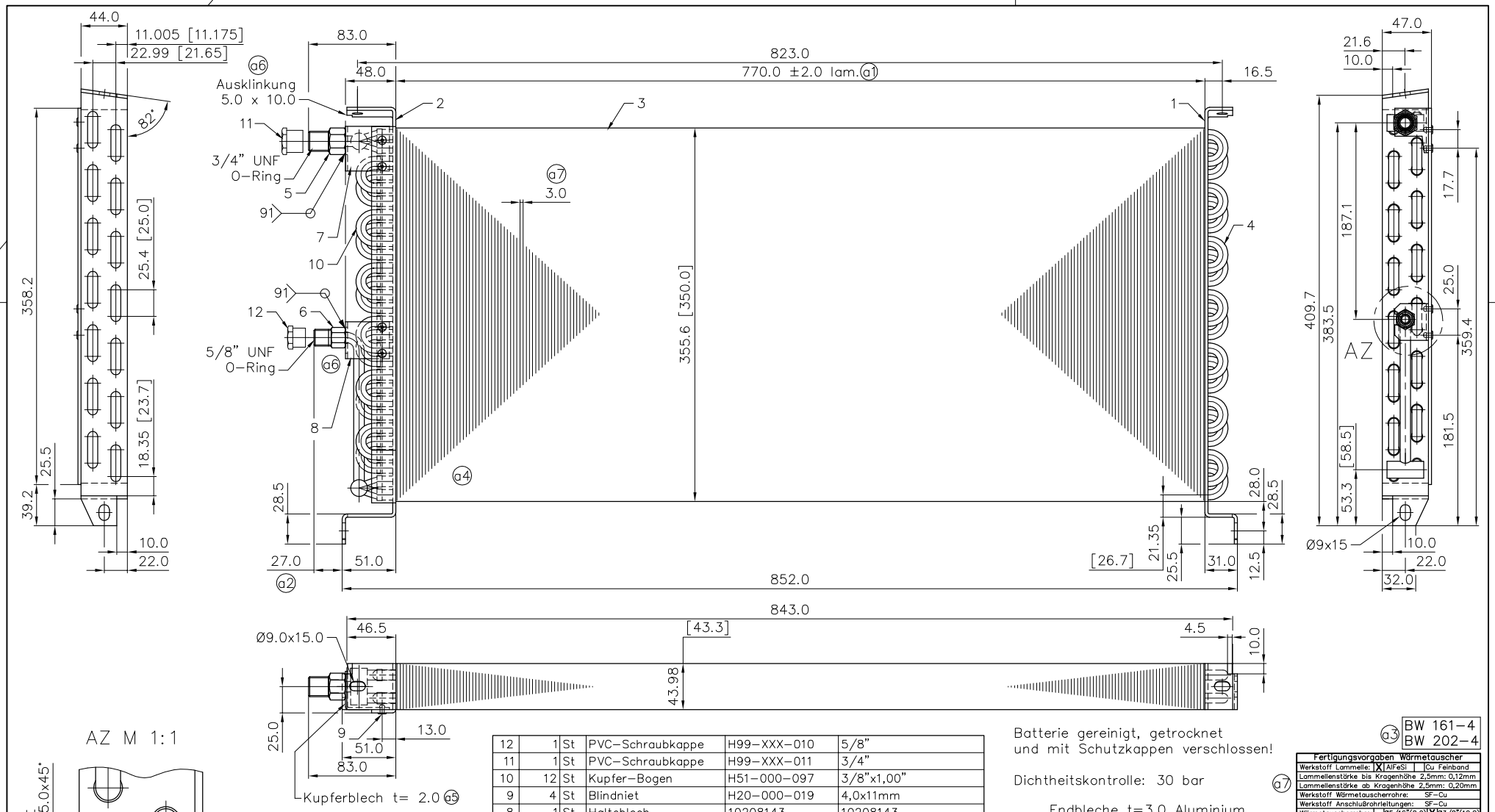

AZ M 1:1

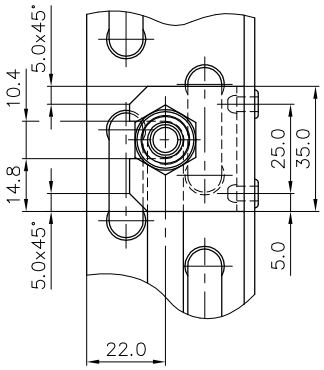

Pos	Menge	Einh	Benennung	Artikel Nr.	Abmessung/DIN
12	1	St	PVC-Schraubkappe	H99-XXX-010	5/8"
11	1	St	PVC-Schraubkappe	H99-XXX-011	3/4"
10	12	St	Kupfer-Bogen	H51-000-097	3/8"x1,00"
9	4	St	Blindniet	H20-000-019	4,0x11mm
8	1	St	Halteblech	10208143	10208143
7	1	St	Halteblech	10208142	10208142
a9 6	1	St	Sammler kpl.	10220317	10220317
5	1	St	Sammler kpl.	10220316	10220316
4	14	St	Haarnadel	B29-006-002	1"/d=9.52x0.35/770L
3	2.34	kg	Aluminium Feinband	20502008	
2	1	St	Endblech links	10201191	10201191
1	1	St	Endblech rechts	10202197	10202197
1	2	3	4	5	6

Batterie gereinigt, getrocknet
und mit Schutzkappen verschlossen!

Dichtheitskontrolle: 30 bar a7

Endbleche t=3.0 Aluminium

Maße in [ ] = Alternativfertigung a9

a3 BW 161-4
BW 202-4

Fertigungsvorgaben Wärmetauscher			
Werkstoff Lammelle:	X AlFeSi	Cu Feinband	
Lammellenstärke bis Kragenhöhe 2,5mm: 0,12mm			
Lammellenstärke ab Kragenhöhe 2,5mm: 0,20mm			
Werkstoff Wärmetauscherrohre:	SF-Cu		
Werkstoff Anschlußrohrleitungen:	SF-Cu		
Wärmetauscherrohre:	Ø5/16"(8.0)	X Ø3/8"(10.0)	
Wandstärke für Wärmetauscherrohre:			
0,30 mm	X 0,35 mm	0,41 mm	0,56 mm
Ausführung Einspritzrohre:			

KONVEKTA

Nr.	Änderungs-Mitteilung	Tag	Name
a4	Niete versetzt	12.02.03	C.Mühling
a3	war BW161-3/202-3	28.01.03	C.Mühling
a2	Maß war 52.0	28.01.03	C.Mühling
a1	Maß war 790.0	28.01.03	C.Mühling

Mass - Stab : M 1:5

Allgemeintoleranz: ISO 2768-c

Gesamtgewicht:

	TAG	NAME
Gez.	11.10.02	C. Mühling
Gepr.		
Norm		

Nr.	Änderungs-Mitteilung	Tag	Name
a9	Stand zurück a7/Stückl. & Maße hinzu	24.03.04	Kasseckert
a8	Kpl. überarbeitet (3D)	25.02.04	Kasseckert
a7	Lam. war 2,2 / Definition hinzu	18.06.03	Kasseckert
a6	Anschlüsse & Endbleche geä.	24.03.03	Kasseckert
a5	Blech war 2.5 Stahl	12.02.03	C.Mühling

Durch Weiterentwicklung entstehende konstruktive und technische Änderungen behalten wir uns vor !

Konstruktionszeichnung

Originale dürfen ohne Änderungsantrag nicht verändert werden.

Diese Zeichnung verbleibt unser Eigentum. Vervielfältigung, Verwertung oder Mitteilung an dritte Personen hat zivil- und strafrechtliche Folgen. (Urheberrechtsgesetz. Gesetz gegen den unlauteren Wettbewerb BGB.)

KONVEKTA AG
34607 Schwalmstadt

KONVEKTA AG KÜHL-& KLIMAANLAGEN D-34607 SCHWALMSTADT

Werkstoff:

KONDENSATOR
Kondensatorbatterie
0770L14RH25,4/02RT22

Artikel-Nr.
H35-012-075

Blatt

Zeichnungs-Nr.
35-012-075